02/2015 S220SP151S00

Debido a la constante actualización tecnológica de nuestros productos, las características técnicas indicadas pueden ser objeto de modificación sin previo aviso.

S220TR

La mejor expresión de la versatilidad

Sede Legale ed Amministrativa / Headquarters
CEFLA s.c.
Via Selice Prov.le, 23/a
40026 Imola (BO) - Italy
Tel. +39 0542 653111
Fax +39 0542 653344

Produttore / Manufacturer
Cefla Dental Group
Via Bicocca, 14/C - 40026 Imola (BO) - Italy
Tel. +39 0542 653441 - Fax +39 0542 653601
www.sternweber.com
sternweber@sternweber.com

INNOVATION IS POWER

DIRECTOR SANITARIO

«Stern Weber saben mejorar siempre. Por eso, en el Departamento de Odontología es la marca de referencia.»

ESPECIALISTA EN ENDODONCIA

«Materiales preciados, controles intuitivos, una protección higiénica a 360°. Stern Weber me da todo esto. La seguridad mientras trabajo.»

IMPLANTÓLOGO

«Instrumentos de vanguardia, perfecto control y precisión en las configuraciones y un sillón que realmente marca la diferencia. Para mi especialización, Stern Weber es el mejor.»

La evolución tiende a la perfección, al estudio del detalle y al rigor de la mejora continua. Stern Weber ha modelado su ADN basándose en las maravillas de la tecnología, en el entusiasmo de la innovación y en la fuerza de un presente nuevo, concreto. Rigor y precisión forman el núcleo pulsante de cada producto, las geometrías del diseño plasman su vigor. Creemos en la flexibilidad del trabajo, en la perfección del talento y en la importancia de la concreción para mantener una posición de vanguardia. Anticipamos hoy el futuro, para forjar un mañana más innovador.

FLEXIBILITY ZONE

S220TR presenta una serie de modelos extraordinariamente versátil. Para cada estilo operativo, existe una solución ergonómica altamente funcional. Para quien busca prestaciones evolucionadas, proponemos dispositivos e instrumentos tecnológicamente avanzados. Para quien exige la seguridad sin compromisos, ofrecemos un abanico de sistemas de higiene convalidados. A quien desea optimizar los flujos operativos, le proponemos la integración de los sistemas multimedia y de radiodiagnóstico. S220TR, para quien busca una isla de trabajo que se pueda plasmar según sus exigencias.

S220

Bloqueo neumático
El brazo de la bandeja médico dispone de un freno neumático opcional activado mediante el pulsador presente en la agarradera. Regular la altura se convierte en un gesto sencillísimo y de gran precisión.

Hídrico simple
Existe una versión sin bandeja médico que permite configurar la bandeja auxiliar de cinco alojamientos con un instrumento dinámico o la cámara.

Bandeja auxiliar
Bandeja auxiliar montada en brazo articulado y con la posibilidad de efectuar una amplia regulación vertical.

Las ergonomías resaltan tu individualidad
Ergonomías clásicas e innovadoras. Seis modelos que cubren las más amplias exigencias del sector odontológico.
Para el médico que trabaja en visión indirecta, el modelo **International** representa una solución cómoda y flexible.
Side Delivery, con bandeja médico regulable montada en brazo de fusión de aluminio, es sinónimo de estabilidad, mientras que el **Cart** favorece la libertad de movimiento.
Continental garantiza una excelente maniobrabilidad de los instrumentos e incluye un brazo pantógrafo que pasa por encima del paciente para alcanzar posiciones sin obstáculos. El modelo **Hybrid** presenta una versatilidad absoluta, dado que se adapta a los profesionales diestros y zurdos.

Consola reubicable
Disponible exclusivamente como modelo Continental, S220TR HYBRID está dotado de una consola reubicable para completar la transformación de la bandeja cuando se configura para dentistas zurdos.

Conexión rápida
Es suficiente desconectar la consola, girar 180° la conexión rápida y volver a colocarla en el lado opuesto de la bandeja.

El ápice de la versatilidad en un modelo híbrido
La flexibilidad ergonómica alcanza el vértice con S220TR HYBRID. Está dotado de una bandeja médico que gira 340° para alcanzar cualquier posición alrededor de toda la zona operativa. La bandeja auxiliar también se desplaza de derecha a izquierda y permanece desvinculada de la rotación de la bandeja médico. Una libertad operativa excepcional para trabajar solo o con auxiliar en el sillón.

Atlaxis
Opcional en S220TR, el reposacabezas neumático de segunda generación Atlaxis puede colocarse sin palancas o frenos mecánicos. Con una mano, el médico desbloquea el reposacabezas y coloca la cabeza del paciente acompañando los movimientos articulados. Además, la posición del reposacabezas puede regularse en sentido vertical a lo largo del eje de soporte.

Memory Foam
Acolchado anatómico opcional para garantizar una mayor comodidad y relajamiento del paciente. Hay siete colores disponibles.

Side Delivery
En el modelo Side Delivery, la bandeja porta instrumentos permanece detrás del respaldo durante el acceso al sillón, fuera del campo visual del paciente.

El confort es un deseo que ya se ha cumplido
Todos los pormenores reciben la misma atención al detalle de Stern Weber en la búsqueda continua de soluciones que evolucionan, siempre al día con las exigencias del médico. Además de los aspectos ergonómicos operativos, el factor confort es un tema fundamental. Sintiéndose cómodo, el paciente aumenta la eficacia del personal médico. Sillón perfilado para favorecer el acercamiento a la zona de trabajo. Movimiento Trendelenburg y capacidad de levantar hasta 190 kg.

Venus Plus – L LED
- Intensidad luminosa de 3.000 a 50.000 Lux
- Regulaciones con potenciómetro o mediante sensor no-touch
- Temperatura de color 5.000 K
- Rotación en 3 ejes
- Fuentes luminosas LED de baja emisión térmica
- LED garantizados hasta 50.000 horas de funcionamiento

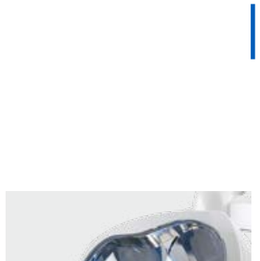

Venus Plus
- Intensidad luminosa de 8.000 a 35.000 Lux
- Potenciómetro y dispositivo soft-start
- Temperatura de color 4.900 K
- Rotación en 3 ejes

Mando de pie Power Pedal

Mando de pie a presión

Mando de pie multifunción

Los pedales alojan los mandos para el desplazamiento del sillón, los de la función Chip Air y Chip Water para activar un soplo de aire o de agua en el instrumento utilizado y los que permiten activar el instrumento extraído, utilizando o sin utilizar los sprays.

El valor de la personalización

Un aspecto clave de la filosofía de Stern Weber es el de dejar al médico la personalización de su equipo odontológico para que se convierta realmente en su mejor expresión. No solo en las configuraciones ergonómicas y en los distintos colores, sino también en los sistemas de higiene, en los instrumentos, en los pedales y en las escialíticas.
Porque el mundo Stern Weber es tu mundo.

Bandeja auxiliar
La bandeja auxiliar aloja los mandos para desplazar el sillón, encender la lámpara, enviar agua al vaso y aclarar la escupidera.

Módulo adicional
Opcionalmente, la bandeja auxiliar puede incorporar un módulo adicional predispuesto para cámara y lámpara T-LED.

Regulación de potencia
Mediante la consola, además de leer los datos el médico puede regular la velocidad (revoluciones efectivas) del micromotor y la potencia, indicada en porcentaje, en el caso de la turbina y del dispositivo de ablación.

Cuando el control se hace simple
De fácil lectura, los datos presentados en el amplio display LCD corresponden a los parámetros de los instrumentos y a las condiciones operativas del equipo odontológico. En el teclado, los iconos para gestionar el sillón y las principales configuraciones de los instrumentos, sistemas y accesorios están dispuestos siguiendo una lógica intuitiva.

Dispositivos de ablación SC
Indicados para actividades de profilaxis supragingival, de tipo parodontológico y para la preparación de pequeñas cavidades además que para técnicas endodónticas de limpieza de los canales radiculares. La potencia aparece indicada en el display.

i-XR3 / i-XR3L
La tecnología de inducción de este micromotor minimiza toda necesidad de mantenimiento. Idóneo para las actividades de odontología conservadora y protésica, el micromotor puede desinfectarse en frío. En la versión 3L lleva incorporada la iluminación LED.
- Valor de par de hasta 3,3 Ncm
- Velocidad de 100 a 40.000 rpm
- Dimensiones: Ø22 x 34 mm.
- Peso: 67 g

Visualización de datos
Datos numéricos e iconos claros para presentar los parámetros operativos del micromotor. Velocidad, alimentación de los sprays, luz.

Conexiones rápidas
Las mangueras de la bandeja médico y auxiliar son fácilmente sustituibles mediante conexiones rápidas.

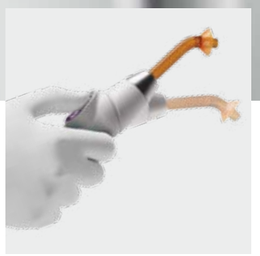

T-LED
Dispone de 6 programas para la polimerización y actividad de Bonding. Dependiendo del programa, la energía suministrada oscila entre 11.250 mJ y 36.000 mJ. Una tecla específica de la botonera reduce la intensidad luminosa de la escialítica a un valor que no interfiere con la polimerización de los compuestos.

Las prestaciones siguen tu talento
A través de una amplia gama de instrumentos exclusivos, con Stern Weber también puedes realizar una selección de prestaciones. El médico configura la isla de trabajo contando con la plena integración de los instrumentos a través de la electrónica que los gestiona. De este modo es libre de expresarse con plena confianza en los medios que tiene a disposición. En la bandeja médico de todas las versiones (excepto S220TR Hybrid) se puede integrar el sexto instrumento opcional: cámara o lámpara polimerizadora.

Zen-X
Sensor radiográfico digital integrado en la bandeja médico. Robusto, ergonómico y disponible en 2 tallas, contiene un receptor CMOS que proporciona imágenes de alta resolución.

RXDC HyperSphere+
Radiográfico DC con colimación integrada de 30 cm, ideado para la radiología digital. Proporciona imágenes nítidas, gracias también a su objetivo de tan solo 0,4 mm.

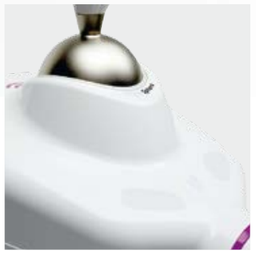

Junta esférica
Su colocación es rápida y exacta gracias a la junta esférica y al dispositivo de bloqueo/desbloqueo activado mediante dos zonas sensibles al tacto en el cabezal del radiográfico.

Pda wireless
La Pda digital inalámbrica gestiona la exposición a través de 4 teclas y un pulsador para realizar la radiografía. RXDC define automáticamente la justa exposición seleccionando la región anatómica en cuestión.

Una perfecta integración con tu personalidad
Stern Weber te ofrece la practicidad de una solución tan versátil como funcional: la radiografía integrada en el equipo odontológico. No un sistema cualquiera, sino un conjunto de dispositivos de vanguardia, creados en torno a nuevas tecnologías que potencian tus capacidades de diagnóstico.
Compuesto por radiográfico con control wireless, sensor digital y monitor médico con iluminación LED, el sistema de radiodiagnóstico elimina los inconvenientes relacionados con la instalación separada del instrumental.

Monitor LED 19"
Certificado CE 93/42, el monitor 16 : 9 está predispuesto para la conexión con cable al PC.
Las fuentes luminosas de LED garantizan altos niveles de contraste y luminosidad. También está disponible en versión touch-screen.

Brazo de doble articulación
Para la versión touch-screen se aconseja el brazo opcional de doble articulación para acercar y alejar la pantalla de la zona de trabajo.
La pantalla es reclinable.

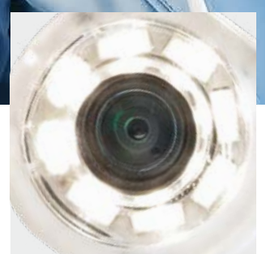

C-U2 cámara HD
Cámara digital con sensor HD y óptica de vidrio C-U2 ofrece imágenes de alta resolución a pantalla completa en el Monitor LED 19" El sistema óptico con 7 lentes de vidrio y apertura de F/8 garantiza un brillo excelente y una amplia profundidad de campo (mín. 5 mm - máx. 70 mm) sin necesidad de enfocar manualmente.
La tecla multifunción retroiluminada permite congelar las imágenes y guardarlas a continuación.

El placer de comunicar
Explicar los tratamientos y mostrar los resultados obtenidos son un modo simple de tranquilizar a los pacientes y consolidar una relación de confianza profesional. También resulta tranquilizador para el médico, que puede contar con la tecnología extraordinariamente funcional de los dispositivos multimedia de Stern Weber.
Perfectamente integrados con la electrónica del equipo odontológico, la nueva cámara de alta definición con sensor HD en formato 16:9 y el monitor 19" de pantalla plana son simples de utilizar y te permiten comunicar instantáneamente con tus pacientes.

W.H.E. (Water Hygienisation Equipment)
Combinado con el dispositivo de separación entre red hídrica y equipo conforme a la norma EN 1717, el sistema **W.H.E.** añade **Peroxy Ag+** (H_2O_2) en el agua de la red que entra en el equipo. A la concentración aconsejada de 600 ppm, actúa con elevadísima eficacia contra todos los contaminantes acuáticos, incluyendo la Legionella.

Elementos desmontables
Además del sistema activo, el diseño del equipo odontológico prevé numerosos elementos desmontables, como la escupidera y los asientos, así como superficies fáciles de higienizar.

Apoya-instrumentos
La funda que aloja los instrumentos es amovible y el soporte de los instrumentos, de silicona suave, puede extraerse y desinfectarse en autoclave.

Acolchados
Superficies tratadas con barniz poliuretánico o realizadas con tecnopolímeros altamente resistentes a los desinfectantes químicos. Las tapicerías son extraíbles y fácilmente desinfectables.

Acceso fácil
El grupo hídrico se abre en toda la superficie lateral. Facilita el acceso para las distintas operaciones de mantenimiento.

Dobles filtros
La amplitud de la superficie filtrante de los dobles filtros asegura la máxima eficiencia y reduce la necesidad de vaciados frecuentes. La selección independiente de los filtros es una función opcional.

Guías de las cánulas
El alojamiento guiado sirve de soporte para la extracción y la recolocación de las cánulas de aspiración. La guía es desmontable para facilitar la desinfección y la limpieza.

Terminales cánulas
Los terminales de las cánulas, como otros elementos presentes en el equipo odontológico, son extraíbles y pueden desinfectarse en autoclave.

Protecciones desechables
Las consolas médico y auxiliar están dotadas de protecciones de un solo uso.

Automatic Chip Air
Es un sistema de serie que se ocupa de emitir automáticamente un flujo de aire al terminar de utilizar los instrumentos dinámicos para alejar los residuos líquidos y sólidos de la pieza de mano.

SANASPRAY S
Se puede optar por el uso de agua destilada eludiendo el agua de la red. Para efectuar una rápida higienización de los circuitos, se dispone de un segundo depósito. Se aconseja el uso del desinfectante **Peroxy Ag+** por su experimentada eficacia.

A.C.V.S.
Sistema automático que ejecuta ciclos de higienización del sistema de aspiración entre un paciente y el siguiente.

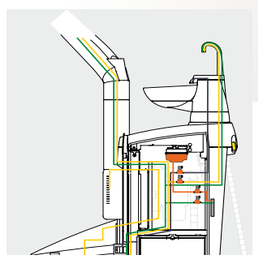

- BIOSTER S
- W.H.E.
- SANASPRAY S
- A.C.V.S.
- Agua de red

Sistemas de seguridad listos para cualquier desafío
Cuando diseñamos un producto Stern Weber, en tema de higiene no bajamos la guardia. Protegerse y proteger a los colegas y pacientes contra los riesgos de la contaminación cruzada es para nosotros un deber, además de una elección consciente. Por eso Stern Weber ofrece dispositivos de higiene cuya eficacia ha sido demostrada científicamente. Solo tienes que elegir el nivel de protección que deseas.

Sistema semiautomático gestionado mediante consola médico. Utilizando el depósito correspondiente con desinfectante líquido, aplicado en lugar de la alimentación independiente, **BIOSTER S** se encarga de desinfectar los circuitos de los sprays.

Con el dispositivo **I.W.F.C.** se pueden limpiar eficazmente los conductos del equipo odontológico después de un periodo de inactividad de la máquina.

S220TR	SIDE DELIVERY	INTERNATIONAL	CART	CONTINENTAL	HÍDRICO SIMPLE	HYBRID
SISTEMAS DE HIGIENE						
BIOSTER S	*	*	*	*	–	*
A.C.V.S.	*	*	*	*	*	*
SANASPRAY S	*	*	*	*	*	*
W.H.E.	*	*	*	*	*	*
I.W.F.C.	*	*	*	*	–	*
BANDEJA MÉDICO						
Micromotor i-XR3L con f.o. (100 - 40.000 rpm)	●	●	●	●	–	●
Jeringa 6 funciones	●	●	●	●	–	●
Sexto instrumento	*	*	*	*	–	–
Negatoscopio para panorámicas	*	*	*	–	–	–
Sensor integrado	*	*	–	*	–	*
GRUPO HÍDRICO						
Escupidera de cristal	●	●	●	●	●	●
Escupidera de cerámica	*	*	*	*	*	*
Motorización escupidera	*	*	*	*	*	*
Calentador de agua en el vaso	●	●	●	●	●	●
Calentamiento del spray	*	*	*	*	–	*
Selección independiente de las cánulas	*	*	*	*	*	*
Instrumento dinámico bandeja auxiliar (turbina o dispositivo de ablación o i-XR3)	–	–	–	–	*	–
Plataforma de paro aspiración	●	●	●	●	●	●
Cableados para aplicaciones multimedia	*	*	*	*	*	*
Portatray Professional	*	–	*	–	*	–
Portatray Auxiliar	*	*	*	*	*	–
Lámpara Venus Plus-L LED	*	*	*	*	*	*
SILLÓN						
Reposacabezas Atlaxis	*	*	*	*	*	*
Brazo derecho móvil y extraíble	*	*	*	*	*	*
Brazo izquierdo	●	●	●	●	●	*
Cojín para niños	*	*	*	*	*	*
Mando de pie multifunción	●	●	●	●	*	●
Mando de pie a presión	*	*	*	*	*	*
Mando de pie Power Pedal	*	*	*	*	*	*
Mando de pie multifunción (wireless)	*	*	*	*	–	*
Mando de pie a presión (wireless)	*	*	*	*	–	*
Protección completa asiento sillón	*	*	*	*	*	*

● de serie * opcional – no disponible

Las medidas indicadas en los dibujos están expresadas en milímetros

SIDE DELIVERY

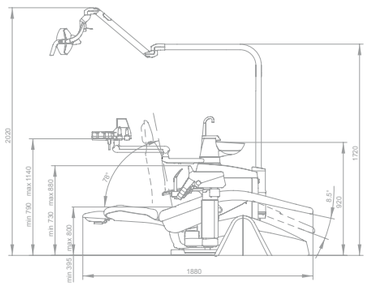

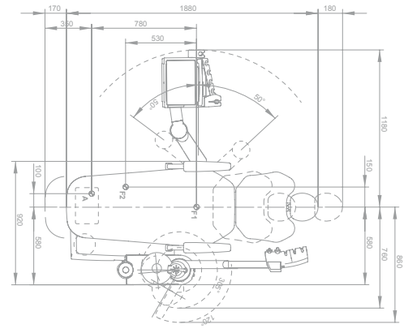

INTERNATIONAL

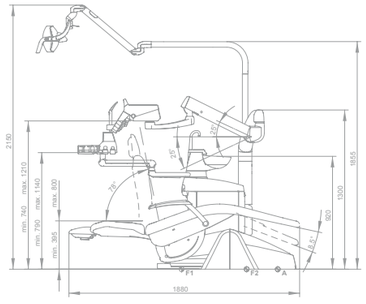

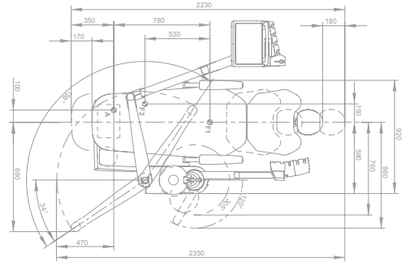

CONTINENTAL

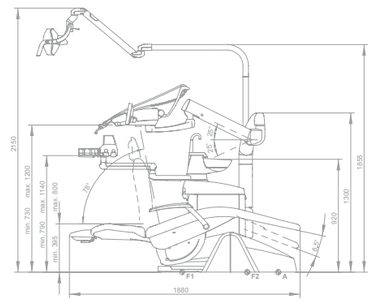

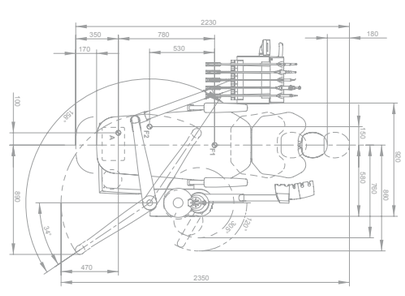

HYBRID

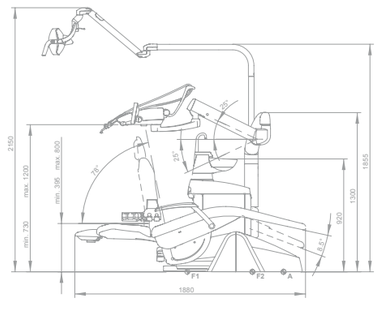

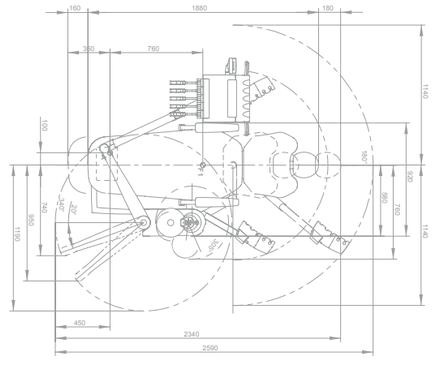
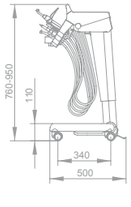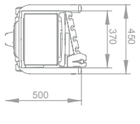
CART